iGarden
Artful Living Technology

https://wszystkodobasenow.pl/przeciwprad-zawieszany-fairland-swim-jet-m

Przeciwprąd
iGarden Swim Jet Seria M

Instrukcja obsługi

Tłumaczenie instrukcji oryginalnej

PL

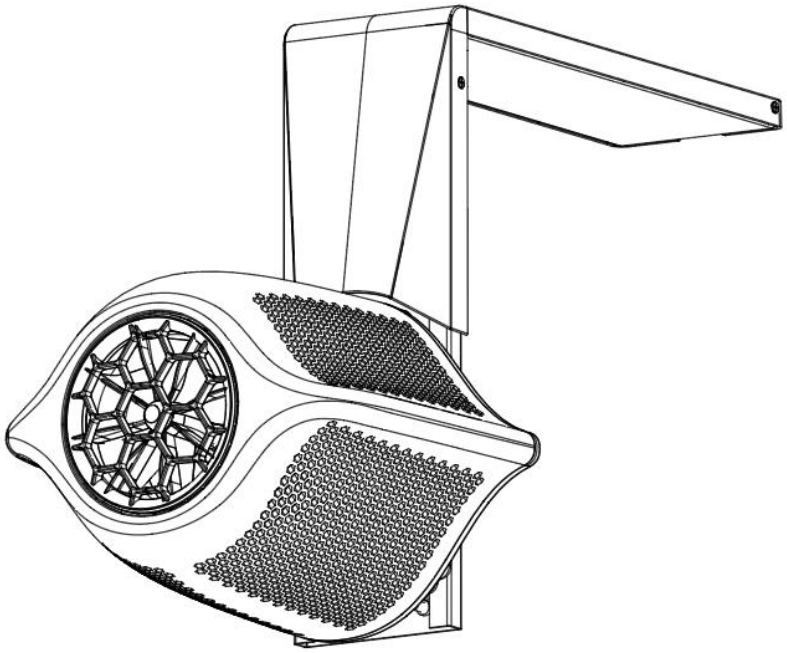

Prowadzenie działalności bez szkody dla środowiska i przestrzeganie zasad prawidłowego postępowania ze zużytym sprzętem elektrycznym i elektronicznym to dla nas priorytet. Każdy z nas jest użytkownikiem sprzętu elektrycznego i elektronicznego, a co za tym idzie potencjalnym wytwórcą niebezpiecznego dla ludzi i środowiska odpadu! Z drugiej strony zużyty sprzęt to cenny materiał, z którego możemy odzyskać surowce takie jak miedź, cyna, szkło, żelazo, a nawet złoto i srebro.

W trosce o środowisko naturalne, informujemy o systemie zbierania zużytego sprzętu elektrycznego i elektronicznego.

Podstawa prawna: art. 13 ust. 1 i 2, pkt 1 i 2 oraz art. 39, ustawy z dnia 11 września 2015 r. *o zużytym sprzęcie elektrycznym i elektronicznym*

1 Zostaw zużyty sprzęt w sklepie, w którym kupujesz nowe urządzenie

Każdy sklep ma obowiązek nieodpłatnego przyjęcia starego sprzętu, jeżeli kupimy w nim nowy sprzęt tego samego rodzaju i pełniący tą samą funkcję.

2 Zostaw małogabarytowy zużyty sprzęt w dużym markecie bez konieczności kupowania nowego

Sklepy o powierzchni sprzedaży sprzętu przeznaczonego dla gospodarstw domowych wynoszącej min. 400 m^2, są zobowiązane do nieodpłatnego przyjęcia w tej jednostce lub w jej bezpośredniej bliskości zużytego sprzętu pochodzącego z gospodarstw domowych, którego żaden z zewnętrznych wymiarów nie przekracza 25 cm, bez konieczności zakupu nowego sprzętu przeznaczonego dla gospodarstw domowych.

3 Oddaj zużyty sprzęt elektryczny i elektroniczny w miejscu dostawy

Dystrybutor, dostarczając nabywcy sprzęt przeznaczony dla gospodarstw domowych, obowiązany jest do nieodpłatnego odbioru zużytego sprzętu pochodzącego z gospodarstw domowych w miejscu dostawy tego sprzętu, o ile zużyty sprzęt jest tego samego rodzaju i pełnił te same funkcje co sprzęt dostarczony.

4 Odnieś zużyty sprzęt do punktu zbierania

Informację o najbliżej lokalizacji znajdziecie Państwo na gminnej stronie internetowej lub tablicy ogłoszeń urzędu gminy.

5 Zostaw sprzęt w punkcie serwisowym

Jeżeli naprawa sprzętu jest nieopłacalna lub niemożliwa ze względów technicznych, serwis jest zobowiązany do nieodpłatnego przyjęcia tego urządzenia.

6 Rola użytkowników sprzętu gospodarstwa domowego

Gospodarstwa domowe spełniają kluczową rolę w systemie zagospodarowania odpadów zużytego sprzętu elektrycznego i elektronicznego z uwagi na możliwość bezpośredniego przekazywania tego rodzaju odpadów do uprawnionych punktów zbierania oraz eliminację niepożądanych i szkodliwych nawyków społecznych skutkujących pozostawianiem zużytego sprzętu elektrycznego i elektronicznego w miejscach do tego nieprzewidzianych i nieprzystosowanych.

Zebrany sprzęt trafia do specjalistycznych zakładów przetwarzania, gdzie poddawane są procesom usunięcia z niego składników niebezpiecznych. Pozostałe elementy są odzyskiwane i poddane recyklingowi. Każde urządzenie zasilane prądem lub bateriami powinno być oznakowane symbolem przekreślonego kosza:

Symbol przekreślonego kosza na śmieci umieszczany na sprzęcie, opakowaniu lub dokumentach do niego dołączonych oznacza, że produktu nie wolno wyrzucać łącznie z innymi odpadami. Obowiązkiem użytkownika jest przekazanie zużytego sprzętu do wyznaczonego punktu zbiórki w celu właściwego jego przetworzenia. Oznakowanie oznacza jednocześnie, że sprzęt został wprowadzony do obrotu po dniu 13 sierpnia 2005 r.

Spis treści

1. Ostrzeżenia i ważne instrukcje bezpieczeństwa 1
2. Zalecane środowisko instalacji 3
3. Specyfikacja 4
4. Konfiguracja i schemat 4
5. Proces instalacji 5
6. Jak korzystać ze Swim Jet 12
7. Jak korzystać z pilota 16
8. Sterowanie za pomocą aplikacji 19
9. Konserwacja i pielęgnacja produktu 23
10. Awarie i zabezpieczenia 24
11. Najczęstsze problemy (FAQ) i rozwiązania 26
12. Utylizacja 26
13. Normy i certyfikaty 27

1. ⚠ Ostrzeżenia i ważne instrukcje bezpieczeństwa

Przeczytaj uważnie wszystkie poniższe informacje przed instalacją i użytkowaniem urządzenia.

Zachowaj tę instrukcję w bezpiecznym miejscu.

1.1 Zasady bezpieczeństwa podczas instalacji i użytkowania:

• Przed każdym użyciem sprawdź stan dyszy, sterownika oraz przewodów. W przypadku zauważenia uszkodzeń lub oznak zużycia – natychmiast przerwij użytkowanie i skontaktuj się z dystrybutorem w celu naprawy lub wymiany.

• Nie obsługuj sterownika bez pełnego zrozumienia możliwych konsekwencji nieprawidłowej obsługi.

• Przed włączeniem zasilania upewnij się, że w pobliżu wlotu i wylotu dyszy nikogo nie ma.

• Nie umieszczaj w pobliżu urządzenia przedmiotów kruchych ani łatwo tłukących się.

• W celu uniknięcia uszkodzeń urządzenia i zapewnienia bezpieczeństwa użytkownika nie należy generować nacisku na urządzenie (nie należy siadać, stawać, kłaść się ani wykonywać podobnych niebezpiecznych czynności na urządzeniu).

• Zaleca się korzystanie z czepków i okularów pływackich podczas użytkowania.

• W przypadku złego samopoczucia przed użyciem - skonsultuj się z lekarzem. Jeśli w trakcie korzystania pojawi się ból w klatce piersiowej, duszności lub zawroty głowy – natychmiast przerwij ćwiczenia.

• Nie wolno nurkować w pobliżu dyszy – grozi to wypadkiem.

• Upewnij się, że wokół urządzenia nie ma przeszkód oraz że dysza jest całkowicie zanurzona w wodzie przed włączeniem.

• Urządzenie musi być zasilane poprzez wyłącznik różnicowoprądowy (RCD) o znamionowym prądzie różnicowym nie większym niż 30 mA. Przed każdym użyciem należy sprawdzić, czy RCD działa prawidłowo.

• Jeśli urządzenie nie będzie używane przez dłuższy czas – odłącz je od zasilania.

• ⚠ UWAGA: Nie wkładaj żadnych przedmiotów do wylotu deflektora.

• ⚠ UWAGA: Nie zakrywaj wylotu deflektora obcymi przedmiotami (np. liśćmi, papierem, workami czy innymi materiałami).

• ⚠ UWAGA: Nie używaj urządzenia, jeśli w basenie znajduje się lód.

• ⚠ UWAGA: Nie korzystaj z urządzenia w przypadku podwyższonej temperatury ciała – grozi to poważnymi konsekwencjami, w tym utratą przytomności i ryzykiem utonięcia.

• ⚠ UWAGA: Nie wkładaj wtyczki kabla zasilającego do wody. Nie podłączaj i nie odłączaj wtyczek sterownika ani dyszy mokrymi rękami.

• ⚠ UWAGA: Podczas prac serwisowych i konserwacyjnych sterownik musi być bezwzględnie odłączony od zasilania, aby zapewnić bezpieczeństwo obsługi oraz zapobiec ryzyku porażenia prądem i uszkodzeniu sprzętu.

• UWAGA: Nie zwijaj kabla dyszy w pętlę podczas instalacji – grozi to przegrzaniem i poważnym zagrożeniem bezpieczeństwa.

1.2 Bezpieczeństwo dzieci:

• Dzieci mogą korzystać z urządzenia wyłącznie pod nadzorem osób dorosłych.

• Należy zapewnić stały i dokładny nadzór nad dziećmi podczas użytkowania.

• ⚠ UWAGA: Pilot zdalnego sterowania przeznaczony jest wyłącznie dla dorosłych i powinien być przechowywany poza zasięgiem dzieci.

1.3 Ograniczenia użytkowania:

• Osoby o ograniczonych możliwościach fizycznych, sensorycznych lub umysłowych mogą korzystać z urządzenia wyłącznie pod nadzorem wykwalifikowanej osoby.

• Nie należy korzystać z urządzenia po spożyciu alkoholu, narkotyków lub innych środków odurzających oraz leków wpływających na refleks i czas reakcji.

2. Zalecane środowisko instalacji

• Zakres temperatury otoczenia dla sterownika: 0℃ ~ 43℃ (montaż w suchym środowisku, bez kondensacji, unikać bezpośredniego nasłonecznienia i deszczu).

• Zalecana głębokość instalacji dyszy (odległość od powierzchni wody do środka dyszy): 250 ~ 350 mm (należy zapewnić pełne zanurzenie dyszy w wodzie).

• Zakres temperatury wody dla pracy dyszy: +5℃ ~ +40℃.

Użytkownik Swim Jet jest odpowiedzialny za zapewnienie odpowiednich warunków instalacji i eksploatacji, aby zagwarantować optymalną żywotność produktu. W celu zachowania warunków gwarancji należy stosować wyłącznie wodę basenową o wysokiej jakości.

Aby zapewnić odpowiednią jakość wody w basenie, konieczne jest zachowanie następujących parametrów:

- Wartość pH: 7.0-7.8
- Chlor: ≤0.5 mg/l
- Wolny chlor: 0.3 mg/l to 2.0 mg/l
- Kwas Cyjanurowy: ≤100 mg/l
- Stężenie soli: ≤0.4% (4000 ppm)
- Zawartość metalu: ≈0 mg/l
- Twardość węglanowa: ≥2◦dH
- Ozon (O3): 0 mg/l
- Całkowity chloryn i chloran: ≤30 mg/l
- Redoks (ORP): ≥700 mV

Niewłaściwe zastosowania:

- Urządzenie nie jest przeznaczone do pracy w strefach zagrożonych wybuchem.
- Nie stosować w środowiskach agresywnych (gazy, kwasy, opary, oleje, substancje chemiczne).
- Nie stosować do ścieków.

3. Specyfikacja

iGarden Swim Jet – seria M (parametry techniczne):			
Model	M120	M180	M230
Napięcie zasilania (V)	230	230	230
Częstotliwość (Hz)	50~60	50~60	50~60
Moc wejściowa (W)	500	800	1200
Maks. prąd wejściowy (A)	2.3	3.5	5.6
Maks. przepływ (m^3/h)	120	180	230
Maks. prędkość wylotowa (m/s)	2.8	3.3	4.0

4. Konfiguracja i schemat

	Opis	**Ilość**
①	Dysza (Jet)	1
②	Sterownik	1
③	Uchwyt	1
④	Pokrywa przednia przewodu (długa/krótka, opcjonalna)	1
⑤	Pokrywa górna przewodu (długa/średnia/krótka, opcjonalna)	1
⑥	Podkładka amortyzująca φ30X15 EPDM	4
⑦	Tuleja rozporowa M8X40 PA66	6
⑧	Wkręt samogwintujący M5X40	6
⑨	Śruba z łbem stożkowym M4X12 316L	4
⑩	Śruba motylkowa M6X20 316L	2
⑪	Podkładka płaska φ16Xφ8X1.5 316L	3
⑫	Podkładka amortyzująca φ30X1.5 EPDM	4
⑬	Podkładka amortyzująca φ30X5 EPDM	4
⑭	Wkręt samogwintujący TA5x25	4
⑮	Uniwersalna stopka D50 M8X20	1

4.1 Konfiguracje

4.2 Schemat

(numeracja na schemacie z tabeli powyżej)

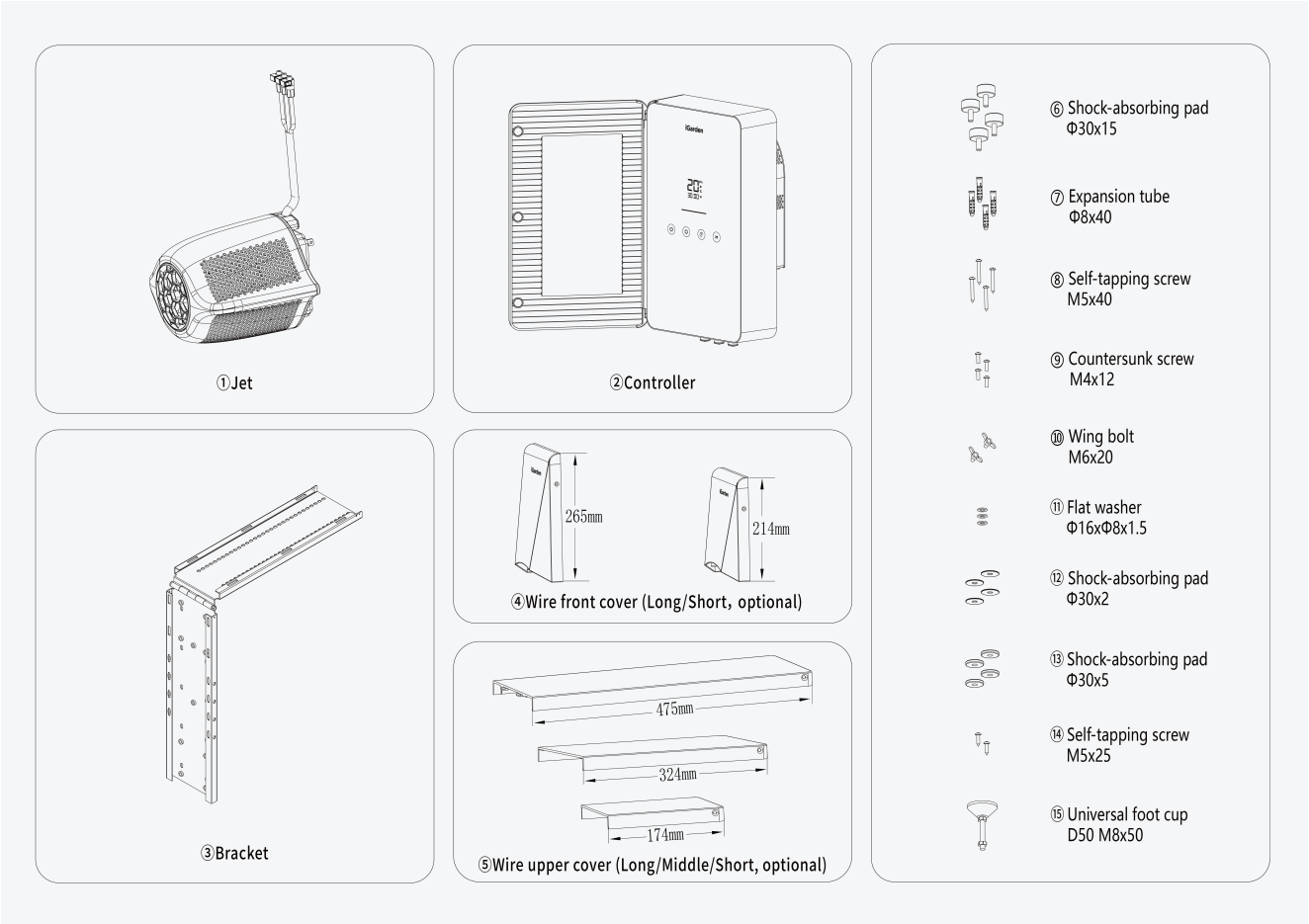

5. Proces instalacji

5.1 Schemat budowy dyszy

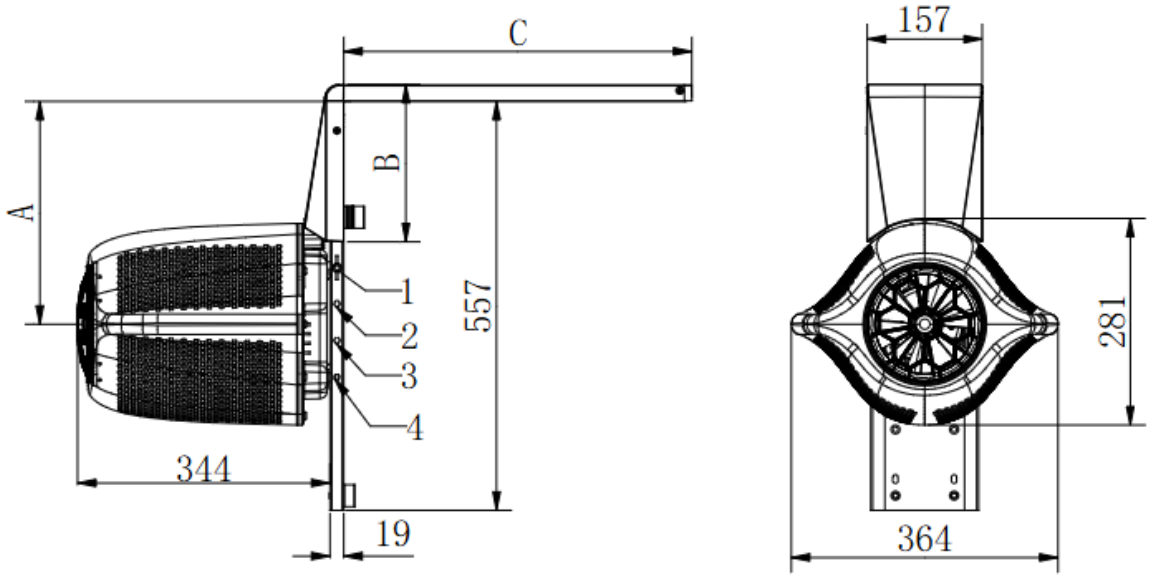

W zależności od odległości między środkiem dyszy a brzegiem basenu można zastosować różne rodzaje przednich pokryw przewodów. Zależność ta przedstawiona jest w poniższej tabeli:

Pozycja zawieszenia dyszy	Odległość od środka dyszy do brzegu basenu (mm)	Długość przedniej pokrywy przewodu B (mm)	Długość górnej pokrywy przewodu C (mm)
1	305	214	475/324/174
2	355	265	475/324/174
3	405	265	475/324/174
4	455	265	475/324/174

Uwaga: Górną pokrywę przewodu (C) należy dobrać odpowiednio do szerokości krawędzi basenu (tzw. coping).

5.2 Schemat budowy sterownika

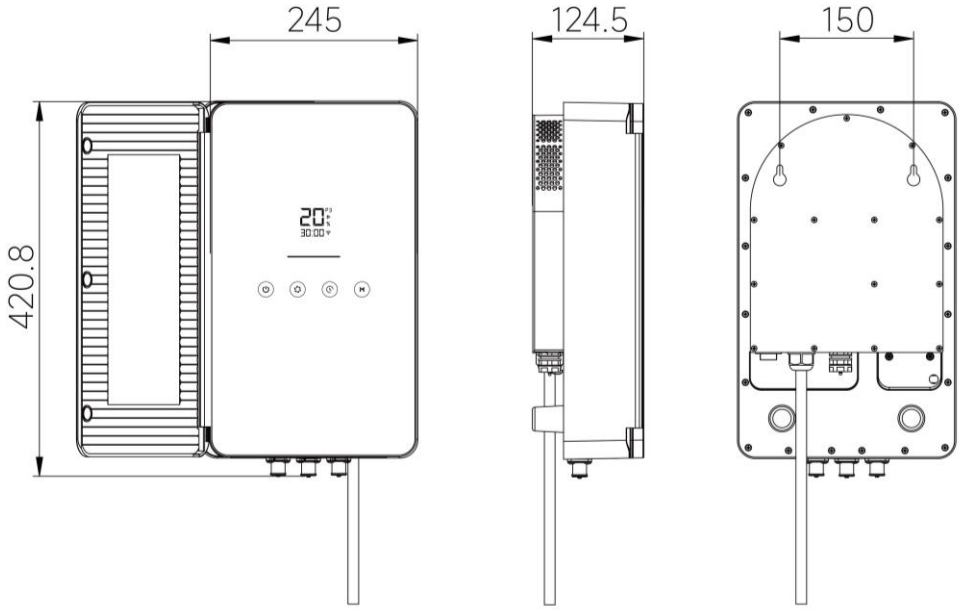

Środki ostrożności przy instalacji sterownika:

UWAGA: Przed przystąpieniem do instalacji upewnij się, że sterownik jest wyłączony, aby uniknąć urazu spowodowanego przypadkowym uruchomieniem.

Środowisko instalacji:

- Sterownik należy instalować w odległości co najmniej 3 metrów od krawędzi basenu, w dobrze wentylowanym, suchym miejscu, bez kondensacji, chronionym przed bezpośrednim działaniem deszczu oraz rozpryskami wody z basenu.

- W przypadku instalacji sterownika na zewnątrz zaleca się dodatkowe osłony ochronne.
- Aby zapewnić prawidłowe odprowadzanie ciepła, zachowaj przestrzeń co najmniej 30 cm wokół urządzenia.

5.3 Schemat instalacji

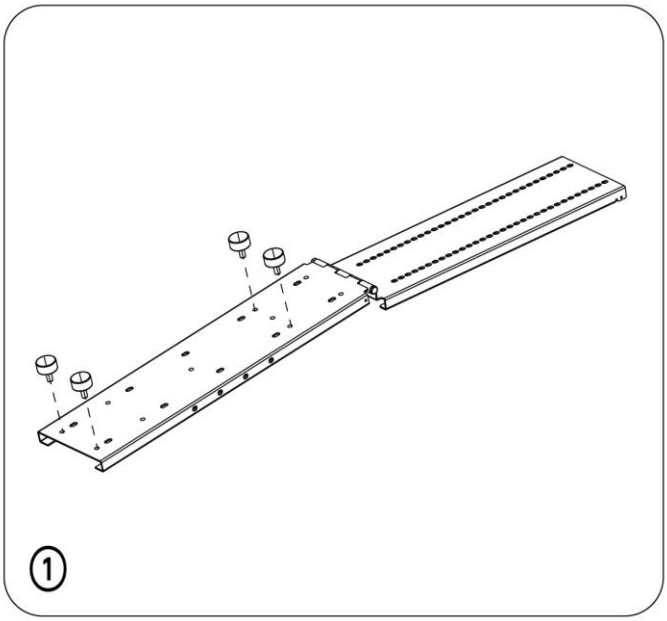

① Zamontuj 4 amortyzujące podkładki ϕ30×15 EPDM na tylnej części uchwytu.

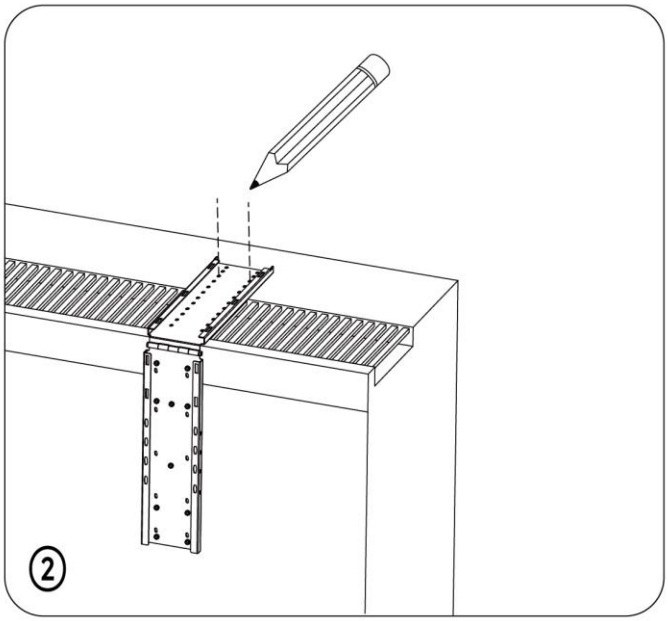

② Połóż uchwyt płasko na powierzchni montażowej i zaznacz miejsce otworów montażowych.

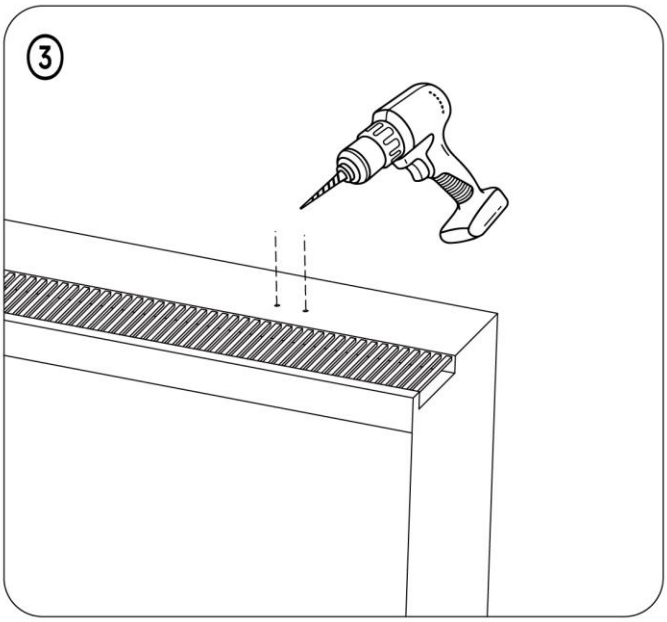

③ Wywierć otwory zgodnie z zaznaczonymi punktami montażowymi. Zalecana średnica wiertła: 8 mm, a głębokość otworu: 45 mm. Upewnij się, że unikasz przewodów elektrycznych, rur gazowych i wodnych, aby nie spowodować uszkodzeń.

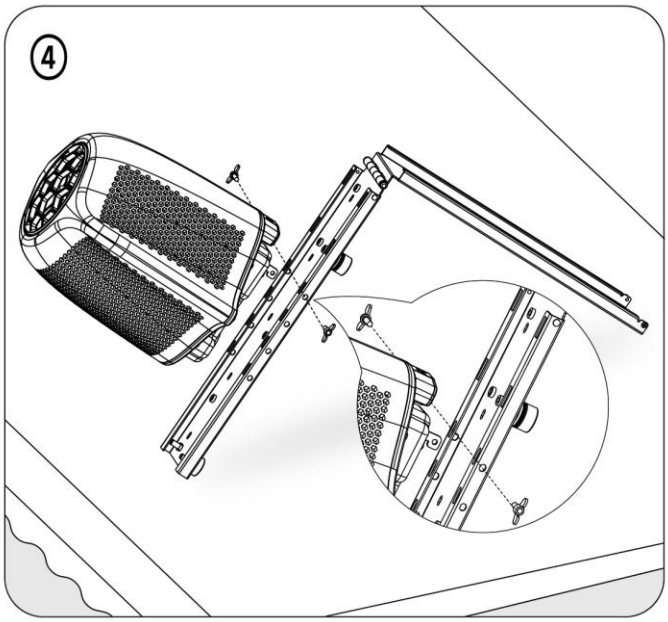

④ Zamontuj haki dyszy, dopasowując je do otworów uchwytu. Dokładnie dokręć śruby motylkowe, aby zabezpieczyć dyszę.

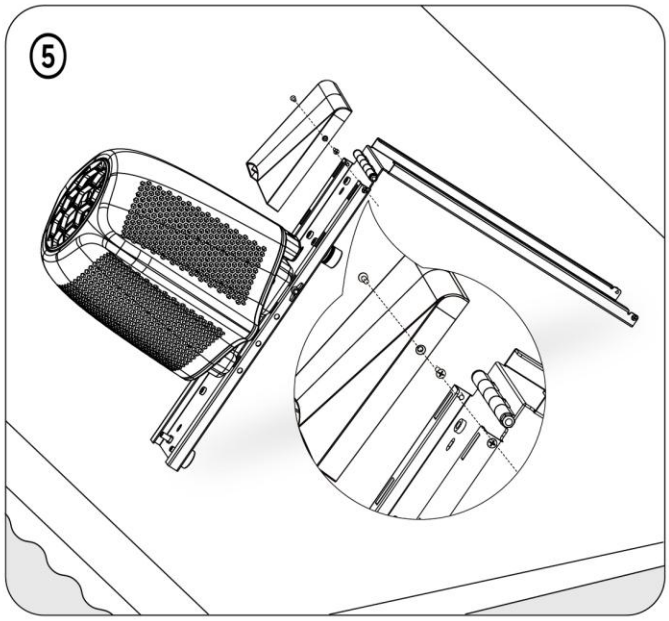

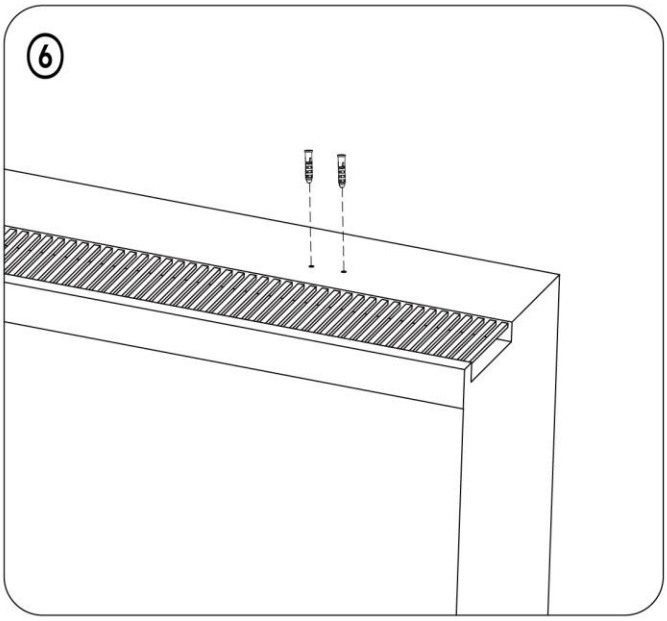

⑤ W zależności od wysokości od powierzchni wody do poziomu brzegu wybierz odpowiednią przednią osłonę kabla i zamontuj ją, używając wkrętów M4 z łbem stożkowym.

⑥ Zamontuj kołki rozporowe M8×40.

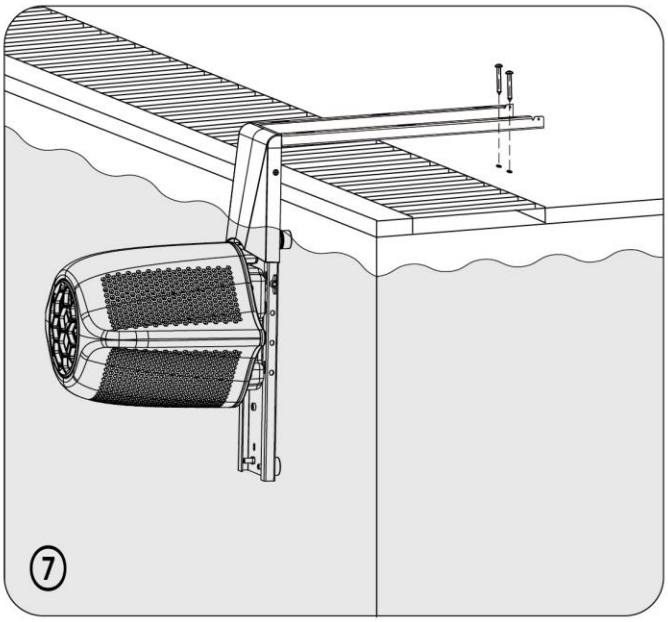

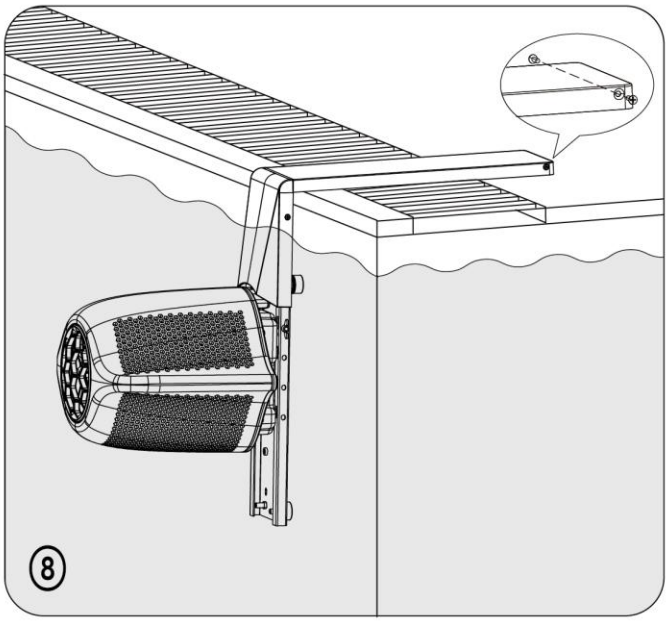

⑦ Umieść dyszę w wodzie, wyrównaj otwory uchwytu z otworami kołków rozporowych, a następnie dokręć wkręty samogwintujące, aby zamocować cały uchwyt.

⑧ Włóż hak górnej pokrywy kabla w odpowiadający otwór uchwytu i przesuń go do przodu, dopasowując pokrywę przednią. Zablokuj pokrywę wkrętami M4 z łbem

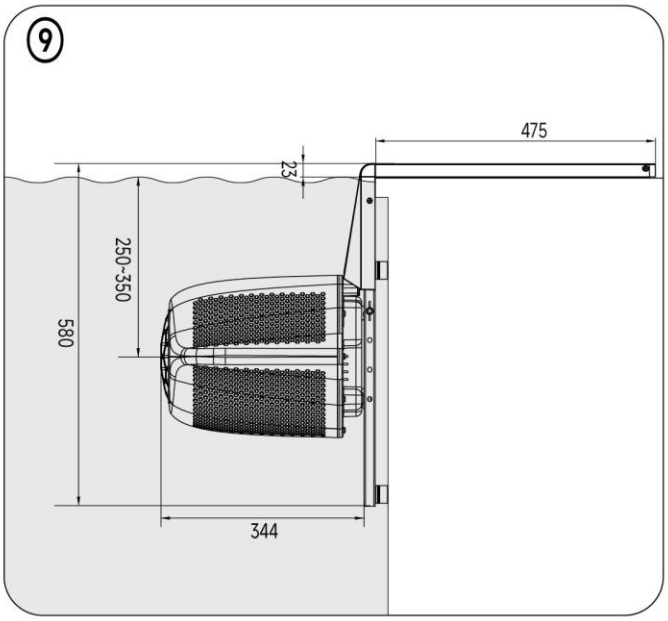

⑨ Upewnij się, że głębokość montażu wynosi od 250 do 350 mm – mierzona od powierzchni wody do środka dyszy – aby zapewnić najlepsze warunki do pływania.

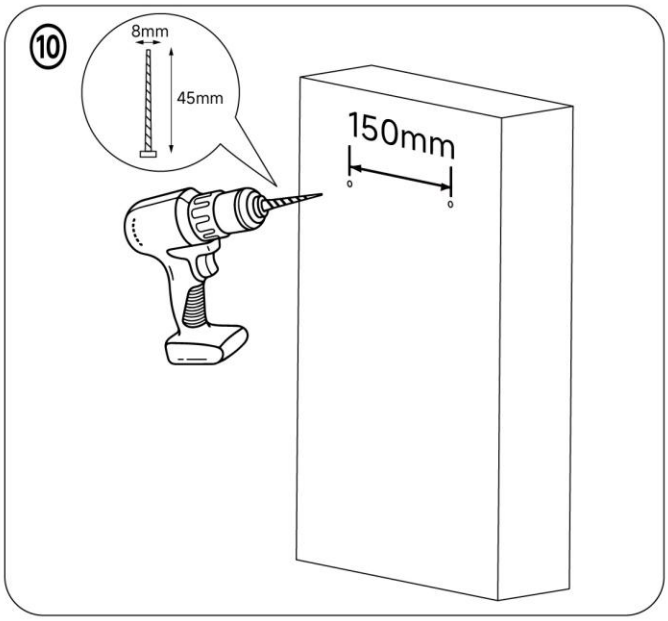

⑩ W ścianie basenu wywierć dwa poziome otwory w odstępie 150 mm. Zalecana średnica wiertła: 8 mm, głębokość otworu: 45 mm.

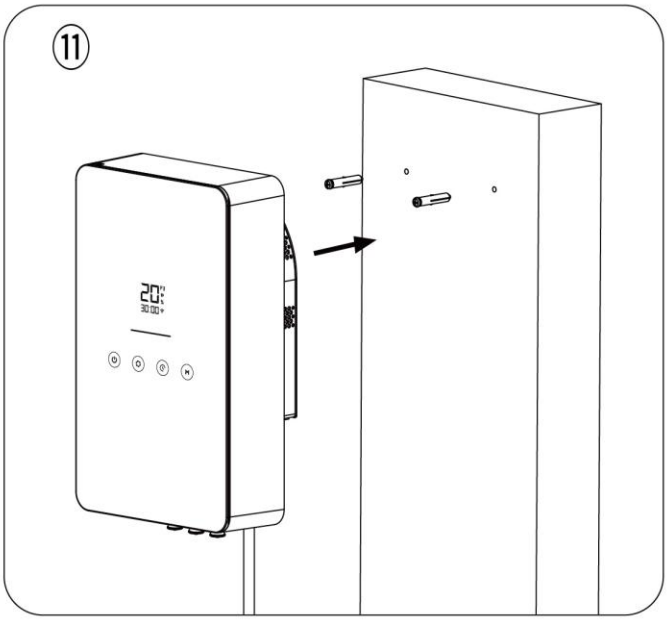

⑪ Po zakończeniu montażu wkrętów samogwintujących dopasuj sterownik do otworów i zawieś go, zwracając uwagę na kierunek montażu – gniazda kablowe powinny znajdować się na spodzie urządzenia.

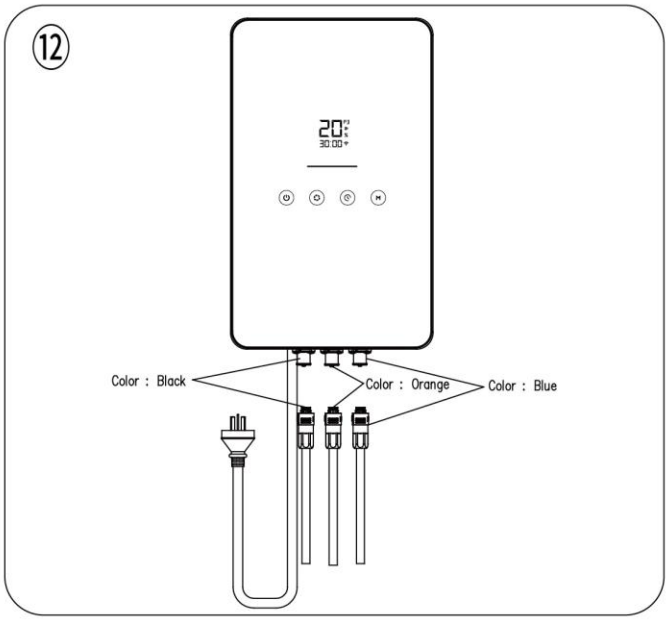

⑫ Podłącz kabel dyszy do gniazda sterownika, dopasowując kolory przewodów: czarny / pomarańczowy / niebieski.

5.4 Instrukcja montażu uchwytu

W zależności od rodzaju ściany basenu postępuj zgodnie z poniższymi krokami:

5.4.1 Ściany basenu bez nachylenia

Górna krawędź ściany basenu ≤ 15 mm:

- Zamontuj podkładki amortyzujące Φ30×15 (oznaczenie ⑥) na tylnej części zespołu uchwytu.

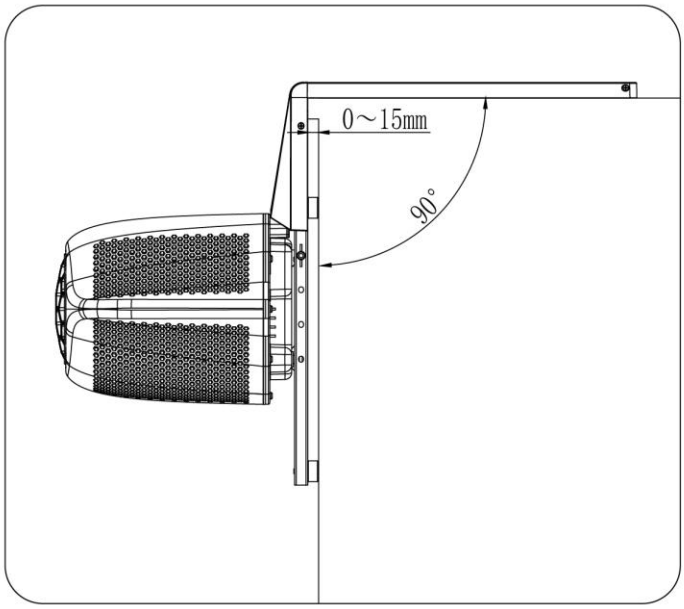

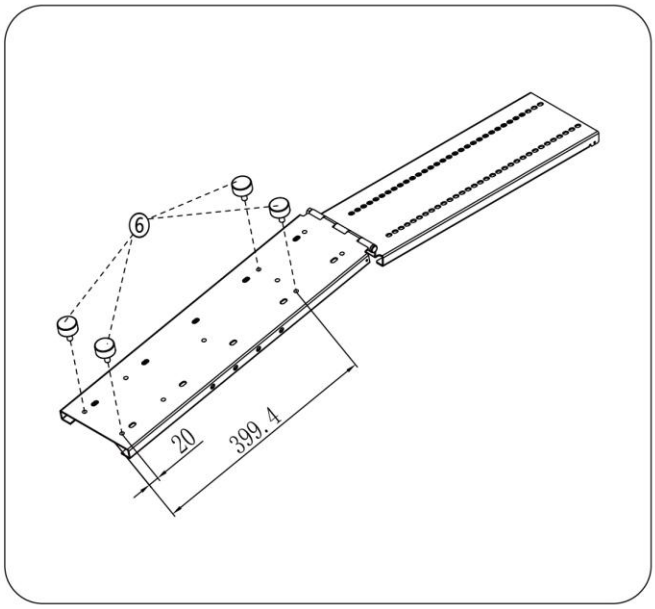

- Jeśli ściana basenu ma niewielkie nachylenie (≤2°), zamontuj dodatkowo podkładki amortyzujące ⑫ (Φ30×1,5) oraz ⑬ (Φ30×5) na podkładce ⑥, zgodnie z ilustracją.

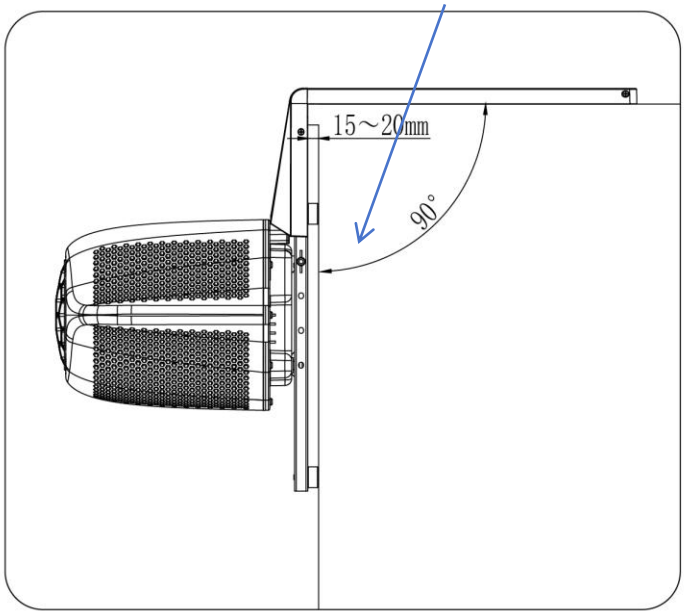

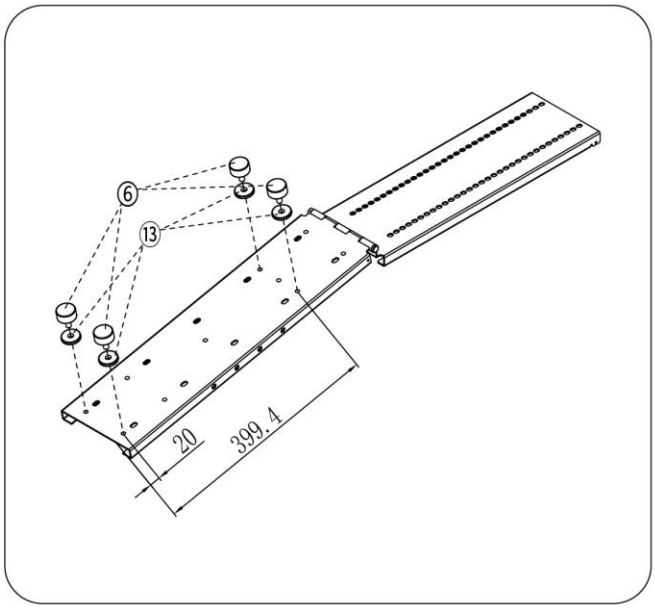

15 mm < Górna krawędź ściany basenu ≤ 20 mm:

- Zamontuj jednocześnie podkładki amortyzujące ⑥ (Φ30×15) i ⑬ (Φ30×5).

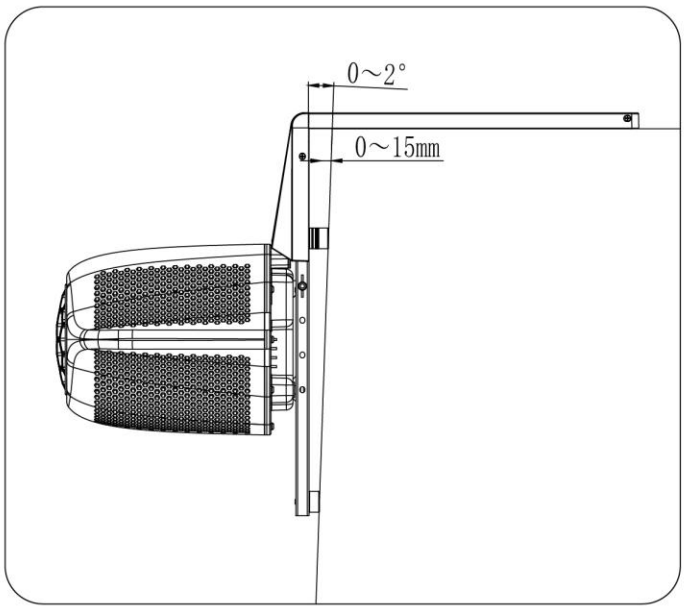

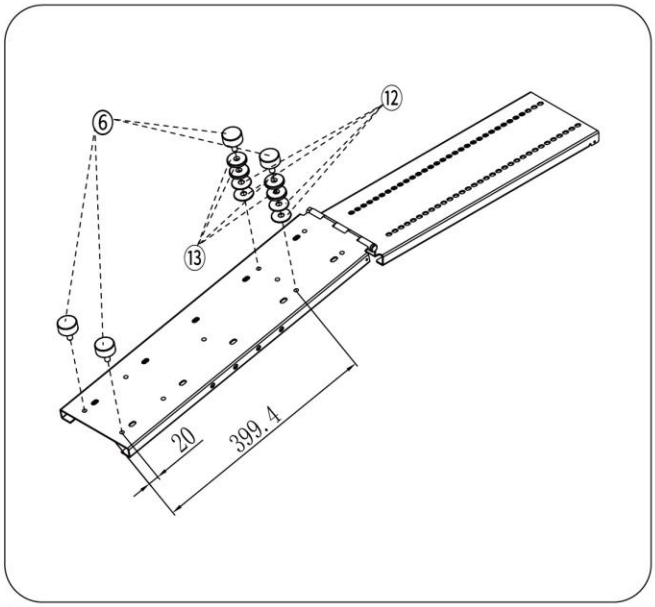

5.4.2 Ściany basenu o dużym nachyleniu (2° ≤ nachylenie ≤ 7°)

Do montażu użyj kombinacji podkładek amortyzujących ⑥ oraz uniwersalnych stopek ⑮.

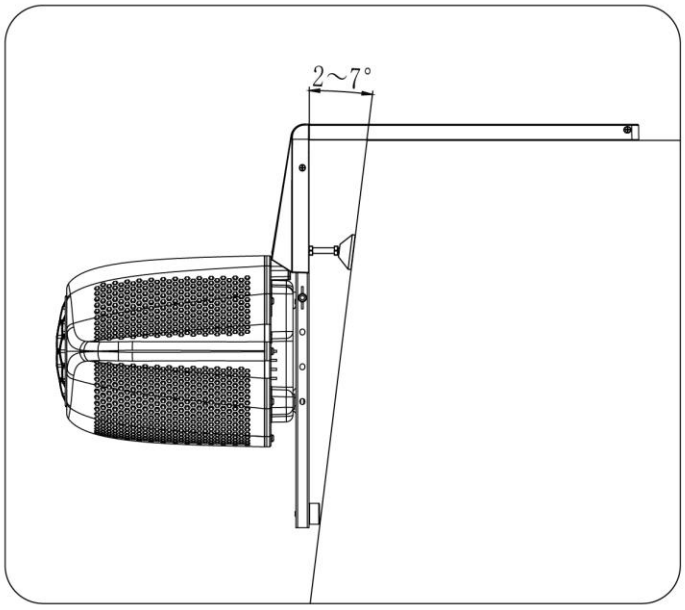

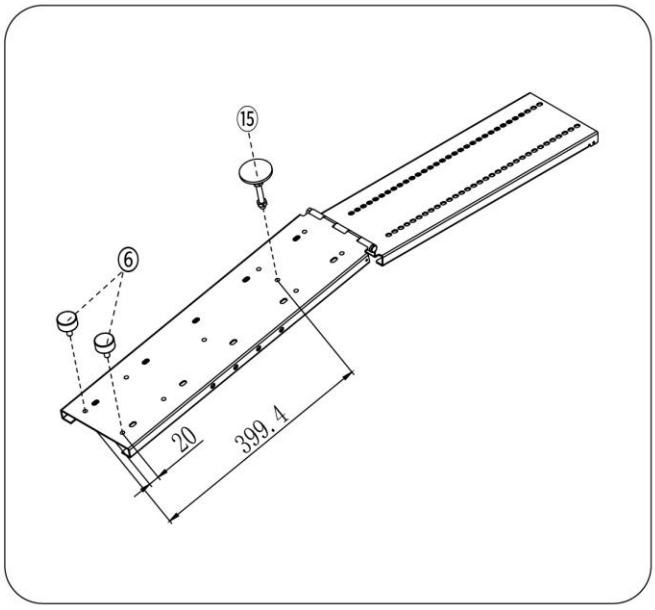

6. Jak korzystać ze Swim Jet

6.1 Sprawdzenie przed użyciem

a. Sprawdzenie zasilania i połączeń:

- Upewnij się, że zasilanie jest wyłączone.
- Sprawdź kable: upewnij się, że wszystkie przewody są poprawnie podłączone i nie są uszkodzone ani zużyte.

W przypadku uszkodzenia nie używaj urządzenia i skontaktuj się z przedstawicielem w celu naprawy.

b. Sprawdzenie dyszy i stanu basenu:

- Upewnij się, że dysza jest całkowicie zanurzona.
- Usuń przeszkody: sprawdź, czy w basenie nie ma przeszkód, szczególnie w pobliżu dyszy, aby zapewnić

prawidłowe działanie urządzenia.

c. Kontrola bezpieczeństwa:

- Ochrona przed porażeniem: upewnij się, że urządzenie różnicowoprądowe (RCD) działa prawidłowo.
- Należy nosić czepek i okulary pływackie.

d. Przygotowanie do pracy:

- Sprawdzenie pracy: przed uruchomieniem upewnij się, że w pobliżu dyszy nikogo nie ma; podczas uruchamiania urządzenia obserwuj pracę Swim Jet.
- Panel sterownika: sprawdź panel sterujący pod kątem uszkodzeń lub poluzowanych kabli.

e. Wskazówki dotyczące użytkowania:

- ⚠ UWAGA: Nie podłączaj ani nie odłączaj wtyczki zasilania mokrymi rękami, aby uniknąć porażenia

prądem.

- Zachowaj bezpieczną odległość: podczas pracy urządzenia utrzymuj od dyszy co najmniej 50 cm.

f. Po potwierdzeniu powyższych punktów można włączyć zasilanie.

6.2 Opis przycisków dotykowych

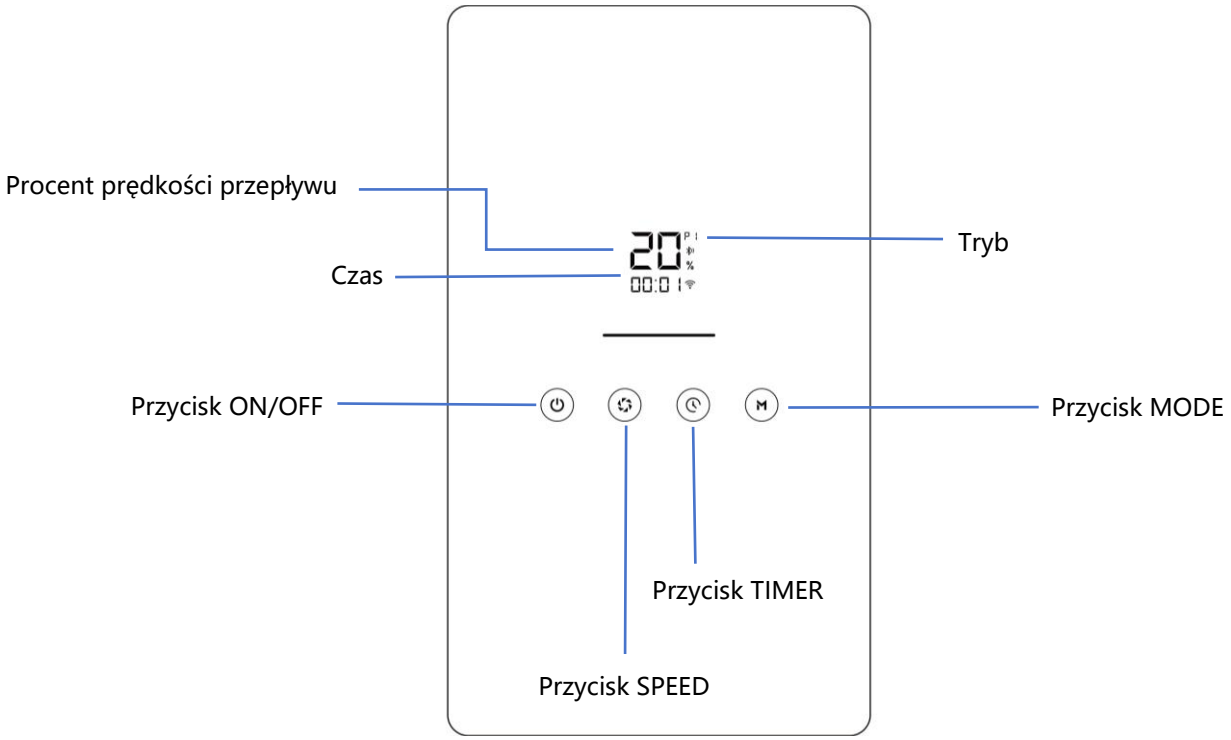

	Funkcje	Opis
ON/OFF	1. Włączenie zasilania	Po podłączeniu do źródła zasilania przytrzymaj przycisk ON/OFF przez 2 sekundy, aby włączyć urządzenie. Dysza uruchomi się w trybie swobodnym (Free Mode).
	2. Wyłączenie zasilania	Przytrzymaj przez 2 sekundy, aby wyłączyć. Przepływ zapamiętany w pamięci zostanie użyty domyślnie przy następnym włączeniu.
	3. Pauza	Szybkie kliknięcie zatrzymuje działanie w trybie bieżącym. Jeśli przez 30 minut nie będzie działań w stanie pauzy, system automatycznie się wyłączy.
	4. Wznowienie	Szybkie kliknięcie w stanie pauzy wznawia poprzedni stan przed pauzą.
MODE	1. Przełączanie trybu	Stuknij, aby zmienić tryb: Tryb swobodny (P0), Tryb treningowy (P1-P4) i Tryb surfingowy (P5).
TIMER	1. Wejście w tryb timera	Szybkie kliknięcie aktywuje tryb timera.
	2. Regulacja timera	Stuknij przycisk TIMER, aby ustawić czas pracy. Dostępne są: 15, 30, 45, 60, 75 i 90 minut.
SPEED	1 . Regulacja prędkości	Kliknij przycisk SPEED, aby zmienić prędkość przepływu. Dostępne jest 5 poziomów: 20%, 40%, 60%, 80%, 100%.

6.3 Opis trybów

6.3.1 Wprowadzenie do trybów

Typ trybu	P0 (Swobodny)	P1 (Początkujący)	P2 (Średnio-zaawansowany)	P3 (Zaawansowany)	P4 (Wytrzyma-łościowy)	P5 (Surfing)
Czas trwania	Dowolny	15min	20min	25min	30min	Dowolny
Zakres prędkości (%)	20% - 100%	20% - 35%	45% - 70%	70% - 85%	45% - 65%	30% - 100%
Prędkość inwertera	M230: 1.4m/s~4.0m/s M180: 1.4m/s~3.3m/s M120: 1.4m/s~2.8m/s	M230: 1.4m/s~1.9m/s M180: 1.4m/s~1.8m/s M120: 1.4m/s~1.7m/s	M230: 2.3m/s~3.0m/s M180: 2.0m/s~2.6m/s M120: 1.9m/s~2.3m/s	M230: 3.0m/s~3.5m/s M180: 2.6m/s~3.0m/s M120: 2.3m/s~2.5m/s	M230: 2.3m/s~2.9m/s M180: 2.0m/s~2.5m/s M120: 1.9m/s~2.2m/s	M230: 1.7m/s~4.0m/s M180: 1.7m/s~3.3m/s M120: 1.6m/s~2.8m/s
Cechy	Umożliwia ręczne ustawienie poziomów przepływu (20%, 40%, 60%, 80%, 100%) bez ograniczenia czasowego, odpowiedni do codziennego relaksu lub ćwiczeń technicznych.	Niewielkie wahania prędkości z przerywanymi zmianami przepływu, odpowiednie dla początkujących i treningu regeneracyjnego.	Przepływ utrzymuje się na umiarkowanym poziomie z przerywanymi zmianami, w zakresie 45%–70%, z wyraźniejszą alternacją między silną a słabą falą.	Przepływ utrzymuje się na wysokim poziomie z przerywanymi zmianami, w zakresie 70% – 85%, z większą falą.	Trening wytrzymałoś-ciowy, skupiający się na ciągłości pływania.	Przepływ zmienia się szybko, symulując prawdziwe doświadczenie surfingu.

Uwaga: W trybie surfingowym przepływ wody zmienia się gwałtownie i generuje pewną siłę uderzenia. Zaleca się stosowanie odpowiedniego sprzętu pływackiego, np. kół ratunkowych, rękawków, desek do pływania, a także czepek i okulary pływackie dla zapewnienia bezpieczeństwa.

6.3.2 Szczegóły prędkości przepływu w danych trybach

Swim Jet posiada 5 trybów: Tryb swobodny (P0), Tryb treningowy (P1, P2, P3, P4), Tryb surfingowy (P5). Przełączanie między trybami odbywa się poprzez kliknięcie przycisku **MODE**. "M"

P0 (Swobodny):

Czas trwania	Opcjonalnie
Prędkość inwertera	20%,40%,60%,80%,100%

P1 (Początkujący):

Czas trwania	0-2min	3-5min	6min	7-9min	10min	11-13min	14-15min
Prędkość inwertera	20%	30%	20%	35%	20%	30%	20%

P2 (Średniozaawansowany):

Czas trwania	0-3min	4-6min	7-8min	9-12min	13min	14-17min	18-20min
Prędkość inwertera	45%	55%	45%	70%	45%	55%	45%

P3 (Zaawansowany):

Czas trwania	0-5min	6-9min	10min	11-14min	15min	16-20min	21-25min
Prędkość inwertera	70%	80%	70%	85%	70%	80%	70%

P4 (Wytrzymałościowy):

Czas trwania	0-7min	8-24min	25-30min
Prędkość inwertera	45%	65%	45%

P5 (Surfing):

Czas trwania	Opcjonalnie
Prędkość inwertera	Fala surfingowa

6.4 Regulacja prędkości

Kliknij przycisk **SPEED** " " , aby przełączać prędkość w kolejności: 20% / 40% / 60% / 80% / 100%.

W trybach treningowych **P1–P4** kliknięcie przycisku **SPEED** " " zmienia prędkość, ale dotyczy tylko bieżącego okresu treningowego i nie wpływa na cały plan treningowy.

Uwaga: W trybie surfingowym prędkość nie może być regulowana.

6.5 Ustawienie timera

Kliknij przycisk **TIMER** ” ”, aby wejść w jego ustawienia. Kliknij ponownie, aby wybrać czas treningu (15 / 30 / 45 / 60 / 75 / 90 minut) oraz jedną z 5 prędkości przepływu (20% / 40% / 60% / 80% / 100%). Tryb timera automatycznie uruchomi się po 3 sekundach braku działania i zacznie się odliczanie. Po zakończeniu odliczania, dioda czasu pracy i prędkości będą migać, a następnie urządzenie przejdzie do trybu swobodnego. Prędkość można regulować w dowolnym momencie podczas działania trybu timera.

7. Jak korzystać z pilota

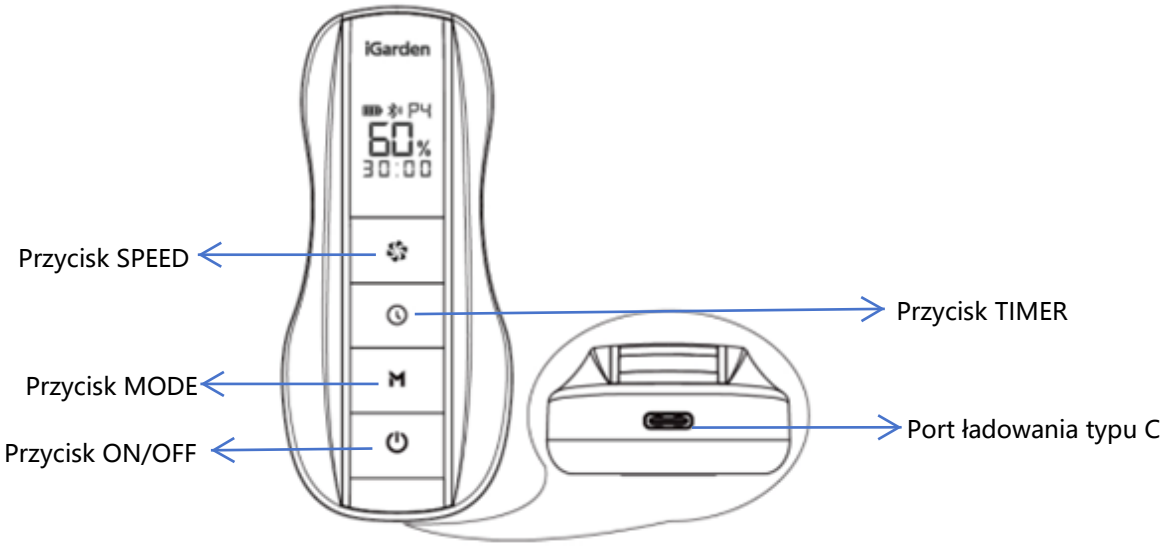

7.1 Włączenie zasilania

7.1.1 Sposób obsługi

• W stanie wyłączonym naciśnij i przytrzymaj przycisk **Power On/Off** ” ” przez 2 sekundy. Ekran pilota się włączy i wyświetli ” ” .

• Po pomyślnym sparowaniu przez Bluetooth ekran zsynchronizuje się i pokaże informacje w czasie rzeczywistym z kontrolera (np. aktualna intensywność przepływu, czas pracy, bieżący tryb, status połączenia Bluetooth).

7.1.2 Umiejscowienie pilota

• Pilot można magnetycznie przymocować po prawej stronie kontrolera lub na górnej pokrywie przewodu. Oba miejsca mają dedykowane punkty magnetyczne i są oznaczone naklejkami, co ułatwia identyfikację i umiejscowienie.

7.1.3 Obsługa błędów połączenia Bluetooth

• Jeśli połączenie Bluetooth nie powiedzie się, ekran zatrzyma się na bieżącym interfejsie, a ikona Bluetooth będzie

szybko migać – oznacza to brak możliwości sterowania. W takim przypadku zbliż się do kontrolera (źródła sygnału), aby umożliwić automatyczne ponowne połączenie Bluetooth. Po połączeniu ekran kontrolera zsynchronizuje się z pilotem.

• Po włączeniu zasilania przyciski pilota działają w taki sam sposób jak na panelu kontrolera, a wszystkie informacje są synchronizowane w czasie rzeczywistym.

7.1.4 Zakres transmisji

• Efektywny zasięg transmisji Bluetooth między pilotem a kontrolerem wynosi do 20 metrów (≤ 20 m) w idealnych warunkach (bez przeszkód między pilotem a kontrolerem). Rzeczywisty zasięg może być mniejszy z powodu przeszkód lub zakłóceń sygnału. Zaleca się utrzymywanie urządzeń w linii wzroku podczas użytkowania. Zaleca się utrzymywanie urządzeń w linii wzroku podczas użytkowania.

7.1.5 Postępowanie w przypadku dostania się wody

• Jeśli pilot wpadnie do basenu, wyjmij go jak najszybciej i wykonaj poniższe kroki:

1. **Strzepnięcie wody:** Delikatnie potrząśnij pilotem (otworem w dół), aby usunąć wodę z portów i szczelin.

2. **Przetrzyj powierzchnię:** Użyj suchej szmatki, aby wchłonąć wilgoć z obudowy, portu ładowania itp.

Uwaga: Nie włączaj ani nie ładuj urządzenia, jeśli pozostała wilgoć, i nie stosuj suszenia w wysokiej temperaturze.

7.2 Wyłączenie zasilania

7.2.1 Sposób obsługi

• Naciśnij i przytrzymaj przycisk **Power On/Off** " ⏻ " przez 2 sekundy, aż ekran się wyłączy.

• Jeśli kontroler jest włączony, wyłączenie pilota spowoduje również automatyczne wyłączenie kontrolera.

7.3 Zarządzanie zasilaniem

Pasek stanu zasilania składa się z trzech segmentów baterii. Gdy pozostaje tylko jeden segment, należy naładować pilota.

a. Sposób ładowania: Użyj przewodu ładowania **Type-C**. Podłącz jeden koniec przewodu do portu ładowania pilota (znajdującego się na spodzie urządzenia), a drugi do zasilacza sieciowego. Upewnij się, że przewód jest prawidłowo i stabilnie podłączony.

b. Proces ładowania: Podczas ładowania pasek stanu zasilania pokazuje postęp ładowania. Po pełnym naładowaniu baterii wskaźnik pokaże wszystkie trzy segmenty.

c. Temperatura ładowania: Nie ładuj urządzenia w skrajnych temperaturach. Dopuszczalny zakres temperatur ładowania wynosi **0–45°C**.

d. Czas ciągłego ładowania: Nie należy ładować baterii nieprzerwanie dłużej niż **24 godziny**.

7.4 Warunki przechowywania

Aby zachować wydajność i żywotność pilota, należy przechowywać go w następujących zakresach temperatur:

• Krótkoterminowe przechowywanie (do 1 miesiąca): –20°C do 45°C

• Średnioterminowe przechowywanie (do 3 miesięcy): –20°C do 35°C

• Długoterminowe przechowywanie (do 1 roku): –20°C do 25°C

Uwaga: Jeśli pilot jest przechowywany dłużej niż 3 miesiące w stanie fabrycznym, zaleca się jego jednorazowe doładowanie. Pojemność można utrzymać na poziomie około 75% (2 segmenty), aby zachować dobrą kondycję akumulatora.

7.5 Ponowne parowanie Bluetooth

W przypadku wymiany pilota lub kontrolera należy przeprowadzić ponowne parowanie zgodnie z poniższymi instrukcjami:

• Przed użyciem nowego pilota upewnij się, że stary pilot znajduje się poza zasięgiem sygnału lub usuń informacje o jego sparowaniu.

• **Usuwanie informacji o sparowaniu starego pilota:** Przy wyłączonym kontrolerze naciśnij i przytrzymaj jednocześnie przyciski **Mode** i **Timer** przez 2 sekundy, aby usunąć zapisane dane parowania.

Kroki parowania:

a. Po włączeniu zasilania jednostki naciśnij i przytrzymaj przyciski **Mode** + **Timer** przez 2 sekundy, aby przejść w tryb parowania Bluetooth.

b. Upewnij się, że pilot znajduje się w zasięgu transmisji (do 20 m).

c. Na pilocie również naciśnij i przytrzymaj przyciski **Mode** + **Timer** przez 2 sekundy, aby wejść w tryb parowania. Podczas parowania ikona Bluetooth miga powoli. Po udanym sparowaniu ikona świeci się nieprzerywanie. Jeśli parowanie nie powiedzie się w ciągu 1 minuty, ikona zacznie migać szybko ponownie.

Wskazówka:

Po zakończonym parowaniu pilot automatycznie połączy się z kontrolerem przy każdym włączeniu. Jeśli połączenie jest pomyślne - ikona Bluetooth będzie świecić się ciągle. Jeśli połączenie nie powiedzie się - ikona zacznie szybko migać.

8. Sterowanie za pomocą aplikacji

8.1 Pobieranie aplikacji

Wyszukaj aplikację iGarden **„iGarden"** w sklepie z aplikacjami, aby ją pobrać.

• Użytkownicy **Android**: pobierz aplikację ze sklepu **Google Play**. Google Play

• Użytkownicy **iOS**: pobierz aplikację ze sklepu **App Store**. App Store

8.2 Rejestracja i logowanie na konto

Po pobraniu aplikacji możesz zarejestrować i zalogować się na konto, używając **adresu e-mail** lub **numeru telefonu**.

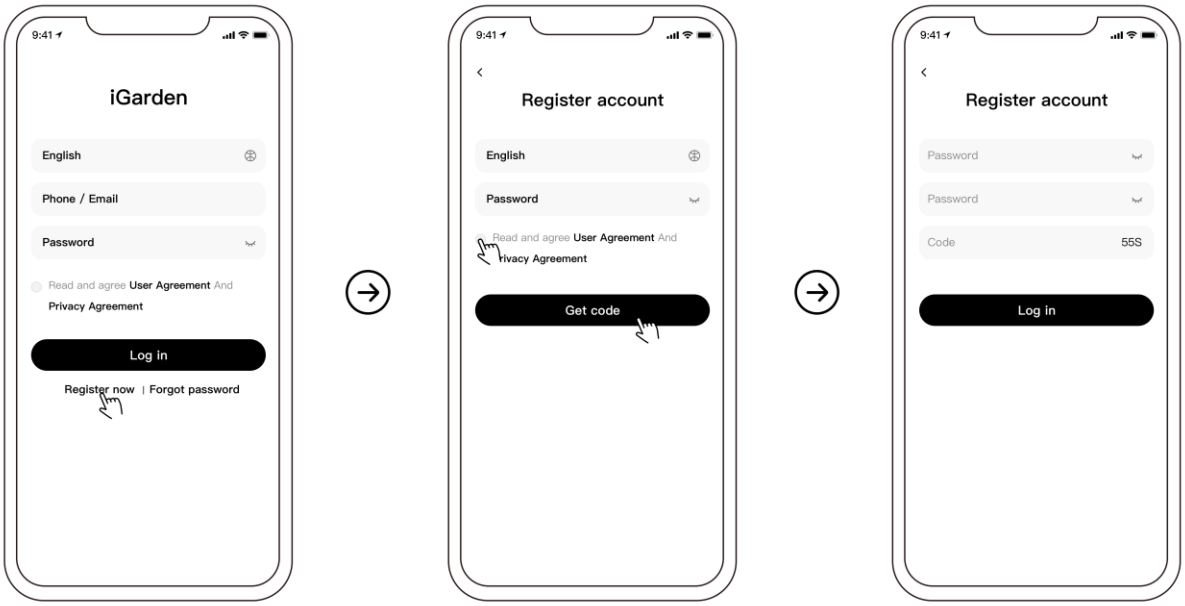

8.3 Dodawanie urządzeń i konfiguracja sieci

8.3.1 Tryb sieciowy Bluetooth

1. Po włączeniu kontrolera naciśnij i przytrzymaj jednocześnie przyciski i przez około 2 sekundy, aż ikona Wi-Fi zacznie migać - oznacza to wejście w tryb konfiguracji sieci.

2. Otwórz aplikację **iGarden** i kliknij przycisk **„Dodaj urządzenie"** .

3. Postępuj zgodnie z instrukcjami w aplikacji, aby zakończyć proces łączenia. Po pomyślnym połączeniu urządzenie pojawi się w zakładce **Home → My Garden**.

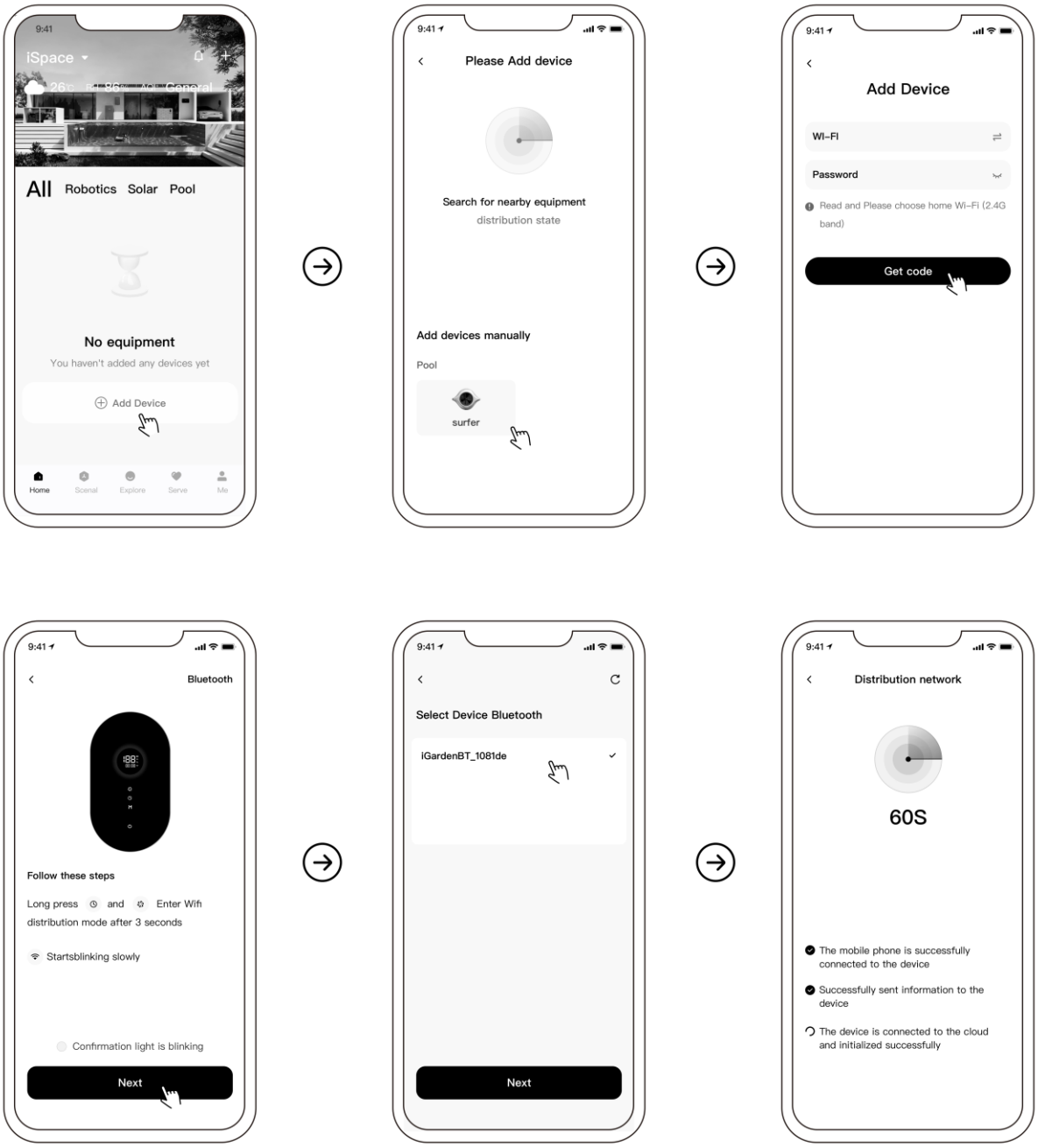

8.3.2 Tryb sieciowy z hotspotem Wi-Fi

Procedura jest taka sama jak w trybie Bluetooth — wybierz tryb **„WiFi hotspot”** i postępuj zgodnie z komunikatami w aplikacji, aby ukończyć połączenie.

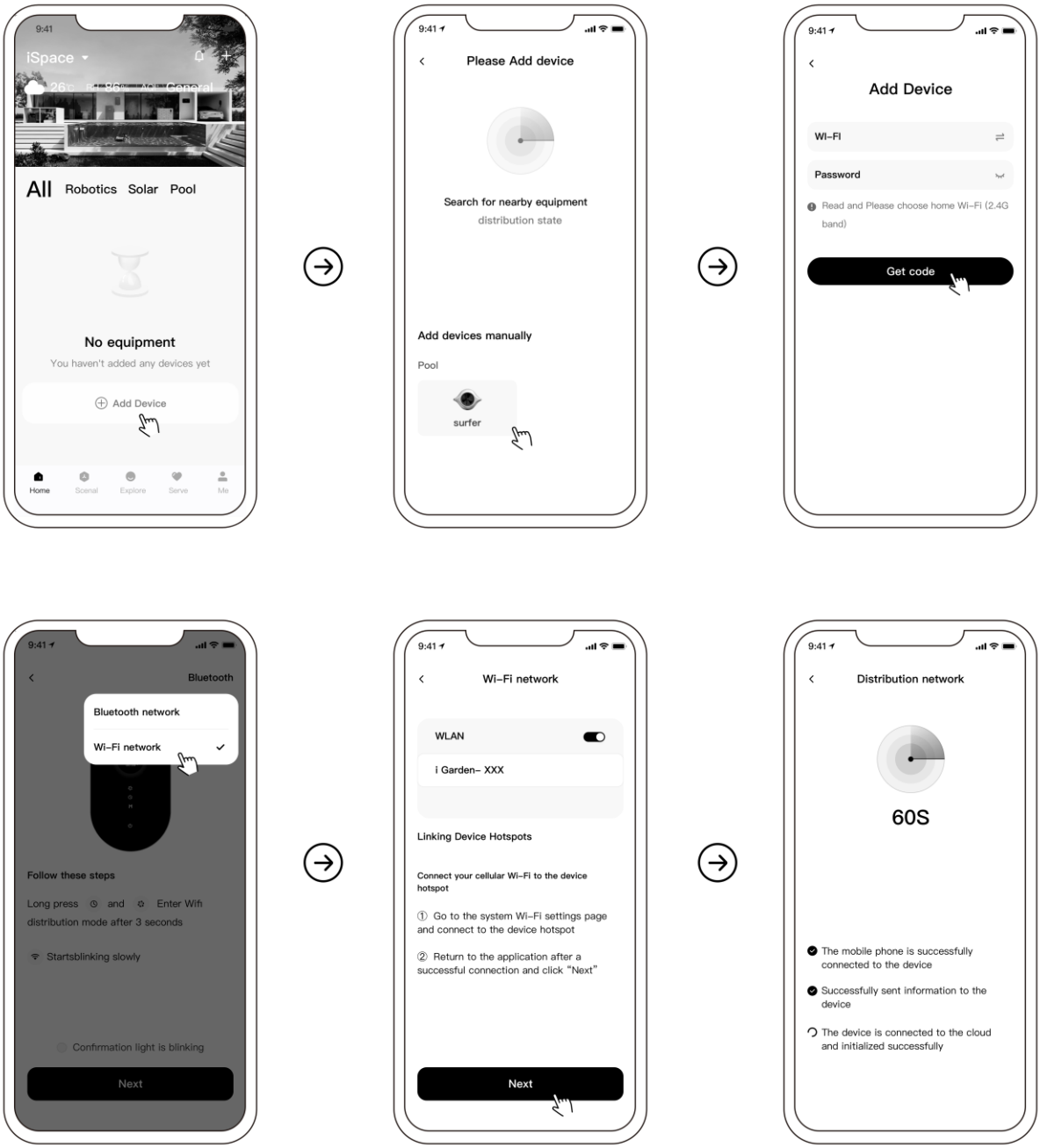

8.4 Funkcje interfejsu

8.4.1 Sterowanie interfejsem

Po wybraniu urządzenia w aplikacji system automatycznie przejdzie w **tryb swobodny (Free Mode)**.
Na stronie sterowania użytkownik może: przełączać tryby pracy, regulować prędkość przepływu, ustawiać czas działania, włączać lub wyłączać urządzenie.

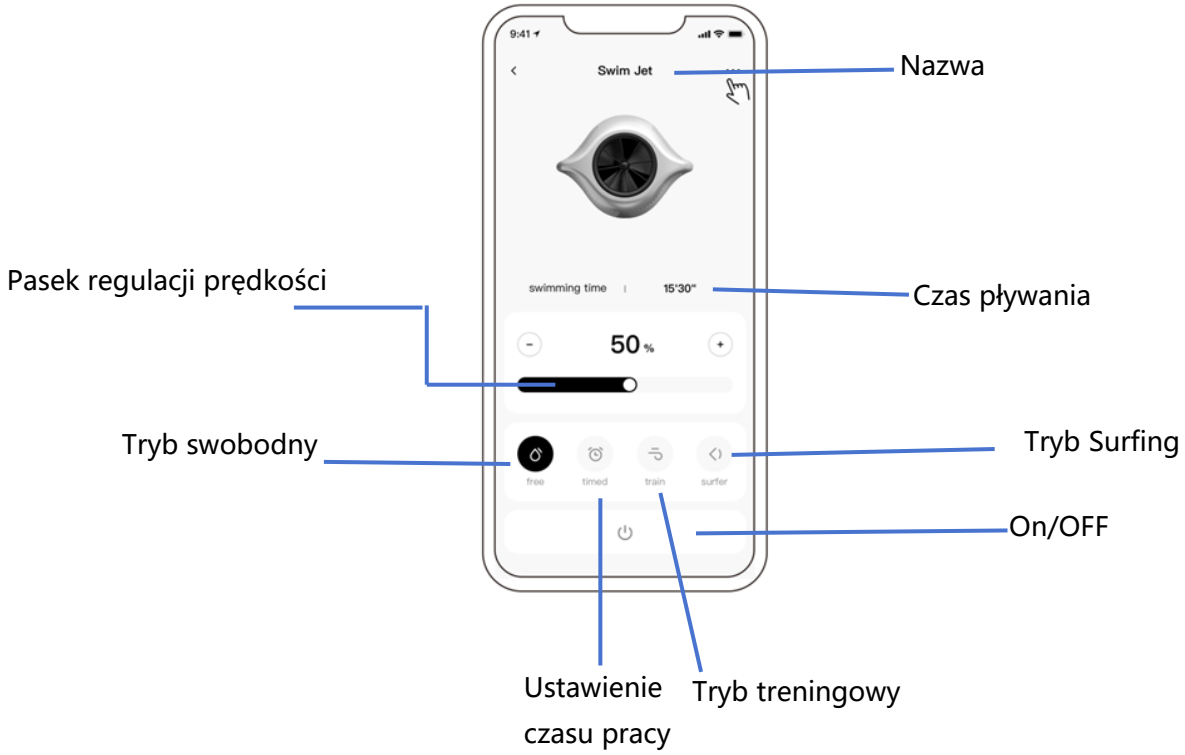

8.4.2 Udostępnianie urządzeń

Jako administrator iGarden możesz **udostępnić urządzenie** innym użytkownikom poprzez stronę **szczegółów urządzenia** w aplikacji.

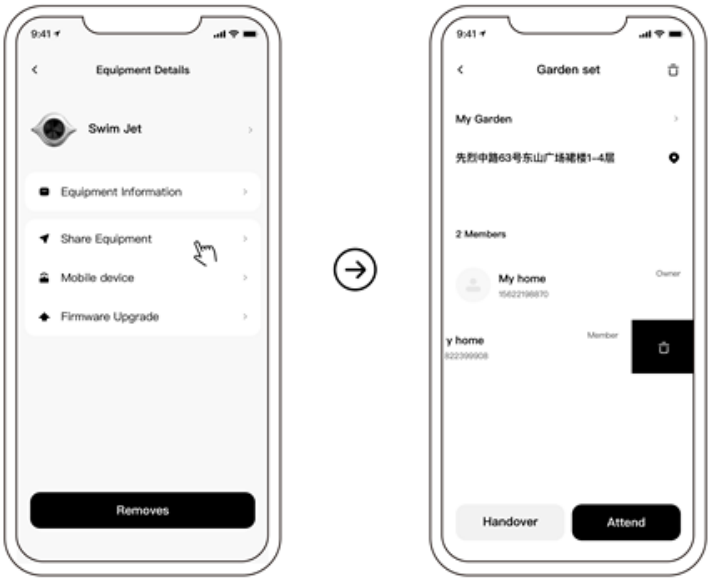

8.4.3 Alarm usterek

W przypadku wystąpienia awarii urządzenia, aplikacja wyświetli **nazwę błędu oraz jego kod** na stronie sterowania lub w **centrum wiadomości**. Jeśli usterki nie można usunąć samodzielnie, skontaktuj się ze sprzedawcą lub autoryzowanym serwisem w celu uzyskania pomocy.

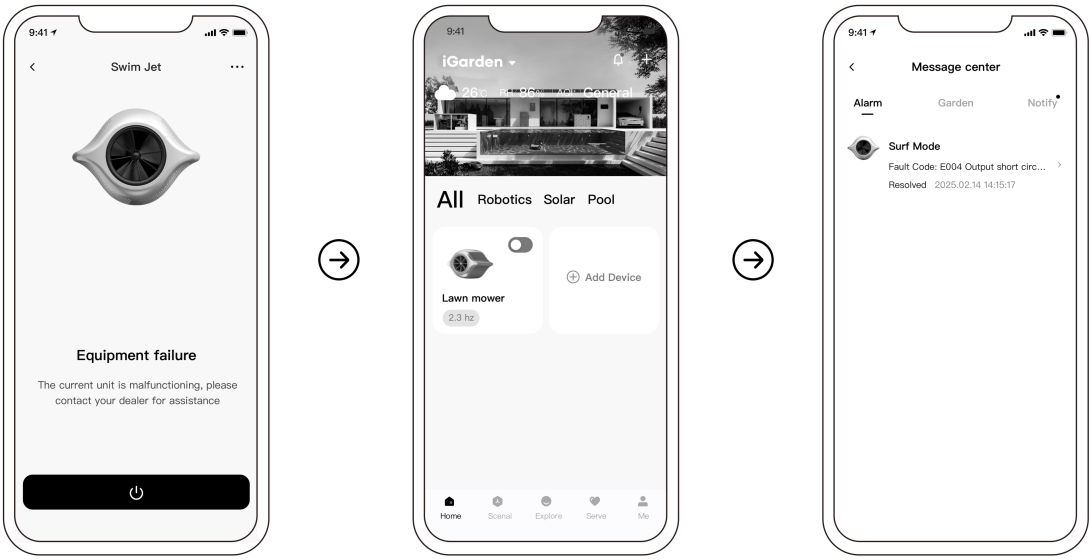

9. Konserwacja i pielęgnacja produktu

W przypadku dłuższego braku użytkowania urządzenia należy **zdemontować jednostkę Jet** i przechowywać ją w pomieszczeniu.

1. Wyłącz zasilanie urządzenia;
2. Odłącz przewód zasilający;
3. Odłącz przewód sterujący znajdujący się u dołu kontrolera;
4. Wyjmij jednostkę Jet z basenu, dokładnie ją oczyść i wysusz.;
5. Przechowuj urządzenie w chłodnym i suchym miejscu.

Specjalne zalecenia dotyczące przechowywania zimą::

W okresie zimowym należy obniżyć poziom wody w basenie poniżej poziomu Jet, aby urządzenie nie pozostawało zanurzone.

⚠ OSTRZEŻENIE: Podczas przechowywania wtyczka kabla jednostki Jet musi być zabezpieczona osłoną ochronną. Nie należy pozostawiać jej odkrytej ani wystawionej na działanie powietrza.

10. Awarie i zabezpieczenia

10.1 Wykrywanie usterek

• Wystąpienie błędu: Gdy Swim Jet wykryje usterkę (z wyjątkiem strategii redukcji prędkości), urządzenie automatycznie się wyłączy i wyświetli kod błędu.
• Automatyczne przywrócenie działania: Po upływie 30 sekund od wyłączenia, jeśli usterka została usunięta, urządzenie automatycznie powróci do stanu sprzed awarii. Jeżeli błąd wystąpi ponownie, system ponownie się wyłączy i wyświetli kod błędu, powtarzając cykl co 30 sekund do momentu usunięcia problemu.
• Blokada awarii: Jeśli w ciągu jednej godziny wystąpią trzy błędy, system przejdzie w stan blokady i wyłączy automatyczne przywracanie działania. W takiej sytuacji wymagane jest ręczne ponowne uruchomienie zasilania przez serwisanta. Podczas wystąpienia wielu błędów można użyć przycisków i , aby przełączać wyświetlane informacje o usterkach. Jeśli nie zostanie wykonana żadna operacja, ekran będzie automatycznie przełączał widok błędów co 5 sekund.

Schemat wyświetlania błędów: w prawym górnym rogu ekranu wyświetlana jest łączna liczba błędów 11 , na środku — 01 numer aktualnego błędu, a na dole ekranu E0 01 — kod błędu.

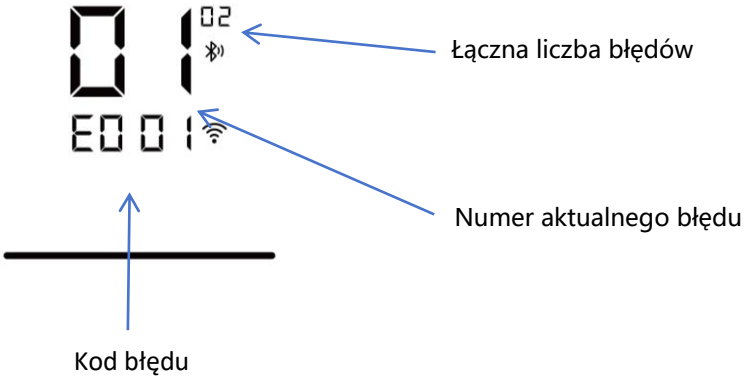

10.2 Lista kodów błędów:

	Kod błędu	Opis	Przyczyna
1	E0 01	Nieprawidłowe napięcie magistrali	Wartość napięcia odbiega od dopuszczalnego zakresu (zbyt niskie lub zbyt wysokie).
2	E0 02	Przeciążenie prądowe na wyjściu	Szczytowy prąd jednostki Jet przekracza dopuszczalny limit.
3	E0 03	Nierównowaga prądu wyjściowego	Trzy fazy prądowe są niezrównoważone.
4	E0 04	Zwarcie na wyjściu	Przewody wyjściowe (od kontrolera do Jet) są zwarte lub występuje nadmierny prąd.
5	E0 05	Brak fazy na wyjściu	Słaby styk przewodów lub uszkodzenie wewnętrznego okablowania.
6	E0 06	Zablokowanie silnika	Silnik został zablokowany lub zaplątany przez ciało obce i nie może się obracać.
7	E0 07	Ochrona przed brakiem wody	Silnik nie jest całkowicie zanurzony w wodzie – urządzenie wyłącza się po 30 sekundach pracy.

8	E1 01	Przegrzanie układu MOS	Temperatura tranzystorów MOSFET na płycie sterującej przekroczyła dopuszczalną wartość.
9	E1 02	Przegrzanie kontrolera	Zbyt wysoka temperatura wewnątrz obudowy kontrolera.
10	E2 01	Uszkodzony czujnik temperatury	Awaria czujnika temperatury na płycie sterującej lub w układzie czujnika na panelu wyświetlacza.
11	E2 02	Awaria napędu silnika	Uszkodzenie płyty sterującej silnikiem lub nieprawidłowa praca napędu.
12	E2 03	Błąd komunikacji z płytą sterującą	Brak komunikacji z płytą sterującą przez 30 kolejnych sekund.

10.3 Ochrona przed nadmierną prędkością (ograniczenie prędkości)

Aby zapewnić bezpieczną pracę urządzenia, kontroler wyposażony jest w trzy mechanizmy ochronne automatycznie ograniczające prędkość w przypadku przekroczenia bezpiecznych parametrów:

1. Ograniczenie prędkości przy wysokiej temperaturze układu MOS

• Gdy temperatura tranzystorów MOSFET przekroczy wartość graniczną, system automatycznie zmniejszy prędkość pracy. W tym czasie na ekranie naprzemiennie pojawiają się: ekran pracy i komunikat o wysokiej temperaturze układu MOS (*wyświetlenie kodu A1*).

• Jeśli temperatura nadal rośnie, system wyłączy się automatycznie i zgłosi błąd E101.

2. Ochrona przed przegrzaniem obudowy kontrolera

• Gdy temperatura obudowy kontrolera przekroczy dopuszczalny limit, system automatycznie ograniczy prędkość pracy. Na ekranie naprzemiennie wyświetlane są: ekran normalny oraz ostrzeżenie o wysokiej temperaturze obudowy (*wyświetlenie kodu A2*).

• Jeśli temperatura będzie nadal zbyt wysoka, system wyłączy się i wyświetli błąd E102.

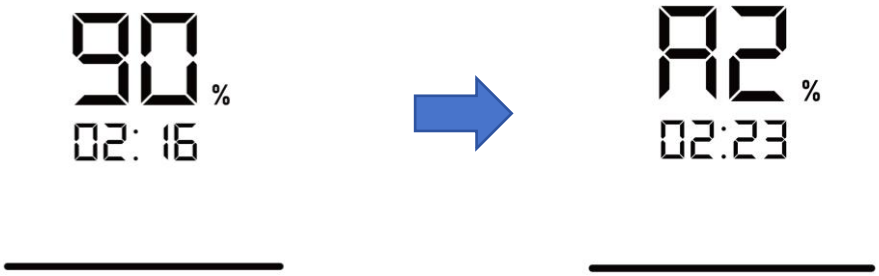

3. Ochrona przed przeciążeniem prądowym

• W przypadku przekroczenia dopuszczalnego prądu wyjściowego, system automatycznie zmniejszy prędkość, aby zapobiec uszkodzeniu komponentów.
Na ekranie pojawia się naprzemiennie interfejs pracy oraz ostrzeżenie o przeciążeniu prądowym (*wyświetlenie kodu A3*).

• Jeśli prąd nadal przekracza dopuszczalny poziom, system wyłączy się i zgłosi błąd E002.

Uwaga: W dowolnym stanie ochrony system automatycznie reguluje prędkość pracy, aby zapobiec uszkodzeniu urządzenia i zapewnić jego bezpieczne działanie.

11. Najczęstsze problemy (FAQ) i rozwiązania

Problem	Możliwa przyczyna	Rozwiązanie
Głośna praca	• Jednostka Jet nie jest całkowicie zanurzona w wodzie	• Upewnij się, że Jet jest w pełni zanurzony.
Słaby przepływ wody	• Jet nie jest ustawiony równolegle do powierzchni wody	• Sprawdź, czy Jet jest wypoziomowany i czy śruby mocujące są poprawnie zainstalowane.
	• Awaria silnika lub połączeń	• Skontaktuj się z dystrybutorem lub autoryzowanym serwisem.
Brak wyświetlacza LCD	• Kontroler nie jest podłączony do zasilania lub wyłącznik jest w pozycji OFF. • Panel wyświetlacza nie odbiera sygnału.	• Sprawdź, czy kontroler jest podłączony do prądu i czy zasilanie jest włączone.

12. Utylizacja

12.1 Wycofanie urządzenia z eksploatacji

1. Wyłącz zasilanie urządzenia.
2. Odłącz zasilanie w okolicy basenu.
3. Odłącz przewód zasilający.
4. Odłącz kabel silnika znajdujący się pod kontrolerem.

12.2 Utylizacja urządzenia

Podczas utylizacji tego produktu należy segregować go jako odpad elektryczny lub elektroniczny albo przekazać do lokalnego punktu zbiórki i recyklingu. Oddzielne odzyskiwanie i recykling urządzenia w momencie jego utylizacji zapewnia, że zostanie ono pozbawione negatywnego wpływu na zdrowie ludzi i środowisko. Aby dowiedzieć się, gdzie można zutylizować lub poddać recyklingowi jednostkę Swim Jet, skontaktuj się z lokalnymi władzami lub punktem odbioru odpadów elektronicznych.

13. Normy i certyfikaty

Wszystkie modele Swim Jet spełniają następujące normy i dyrektywy::

Dyrektywa niskonapięciowa (LVD): 2014/35/EU	
■ EN 60335-1	
■ EN 60335-2-41	
■ EN 62233:2008	
Dyrektywa kompatybilności elektromagnetycznej (EMC): 2014/30/EU	
■ EN 55014-1	■ EN 55014-2
■ EN 61000-3-2	■ EN 61000-3-3

Producent:
MFD BY AQUAGEM MANUFACTURING LTD
NO. 15,101,16,401,501,NO. 193
JinlongRoad, DalongStreet
PanyuDistrict, Guangdong

AGJ006-M-01